Framery One

La cabina de oficina insonorizada
más avanzada del mundo

07/2023

Framery One establece un nuevo estándar en la industria de la insonorización con lo que su cabina es capaz de hacer. Optimizada para vídeo y diseñada para enfocarse en el trabajo, Framery one es un espacio de trabajo muy adaptable repleto de tecnología para ayudar a toda la oficina a trabajar mejor. Esta cabina de oficina insonorizada dispone de una tecnología líder con aislamiento acústico y ventilación de vanguardia, así como sin eco para que pueda concentrarse en su trabajo y conectarse en línea con personas de cualquier lugar.

Framery One – La cabina de oficina insonorizada más avanzada del mundo

Un diseño impresionante y una insonorización de primera clase hacen de Framery One la estación de trabajo definitiva para una sola persona. Esta cabina está diseñada para concentrarse en el trabajo o las videollamadas y es compatible con Framery Connect. Framery One viene equipada con doble iluminación integrada optimizada para vídeo, ventilación e iluminación ajustables y una mesa regulable en altura.

Framery One

Las características esenciales de la estación de trabajo insonorizada definitiva.

- Espacio para trabajar de pie o para añadir su propio taburete
- Mejoras adicionales disponibles

Framery One Premium

Saque aún más partido a su Framery One con el paquete Premium.

- Asiento con altura regulable
- Reposapiés doble
- Filtro de carbón activo
- Materiales y acabados totalmente personalizables

Framery One / Mobiliario

MESA CON ALTURA REGULABLE
La mesa con altura regulable ofrece un espacio cómodo a todos los usuarios. La mesa puede regularse verticalmente entre 74 y 116 cm. La amplia superficie de la mesa (76,5 cm de ancho y 46 cm de profundidad) ofrece espacio para ordenadores portátiles, dispositivos personales y otras herramientas de trabajo.

ASIENTO CON ALTURA REGULABLE
El asiento con altura regulable tiene dos reposapiés para trabajar de forma más cómoda. La altura puede regularse verticalmente entre 59 y 85 cm.

Framery One / Colores

EXTERIOR

- White (Standard)
  RAL 9016 Ultramatt
- Black (Standard)
  RAL 9005 Ultramatt
- Gray (Standard)
  S 7500 - N Ultramatt
- Navy
  S 7020 - R90B Ultramatt
- Sand
  S 2010 - Y20R Ultramatt
- Powder Blue
  3421-R86B Ultramatt
- Winter Moss
  S 7010-G10Y Ultramatt
- Blush
  2728-R01B Ultramatt

PANELES INTERIORES

- Pure Gray (Standard)
  Tonal #60123 Gabriel
- Navy
  Atlantic #66057 Gabriel
- Sand
  Tonal #61180 Gabriel
- Rouge
  Tonal #64210 Gabriel

MOQUETA

- Light Gray (Standard)
  Ex-dono Quartet #393330
  Fletco carpet
- Dark Blue
  Zenith #T371880
- Champagne
  Zenith #T371210 Fletco carpet
- Grape
  Zenith #371680 Fletco carpet

MESA

- White (Standard)
  White laminate
- Black
  Black Laminate with
  anti-fingerprint surface
- Oak veneer

TEJIDO DE LOS ASIENTOS

- Graphite (Standard)
  Select #60051 Gabriel
- Dark Blue
  Select #66144 Gabriel
- Grape
  Select #61190 Gabriel
- Rose
  Select #65117 Gabriel
- Powder Blue
  Select #67098 Gabriel
- Beige
  Select #61184 Gabriel
- Green
  Selected #68209 Gabriel
- Mustard
  Select #62098 Gabriel

Framery One / Funciones

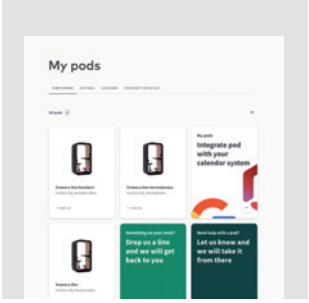

FRAMERY CONNECT Framery Connect es un revolucionario servicio digital que aporta más funcionalidades a las cabinas Framery One. Framery Connect activa su Framery One, permite la conectividad con el calendario y le ofrece información valiosa sobre el funcionamiento de su oficina. Con Framery Connect, su Framery One se puede reservar fácilmente a través de los calendarios de Google y Microsoft. Framery One crea automáticamente una reserva de calendario al entrar, que puede ampliarse a través del panel de interfaz de usuario de la cabina. Y los datos analíticos le ayudan a ver cómo y cuándo se utilizan sus cabinas Framery One, y dónde deberían colocarse para optimizar tu oficina.

PANEL DE LA INTERFAZ DE USUARIO El panel de la interfaz de usuario permite ajustar la iluminación y la ventilación de la cabina de acuerdo con sus preferencias personales. Elija entre los preajustes de iluminación del modo de trabajo o del modo de vídeo, o controle el brillo de ambas luces de forma individual. El módulo 4G integrado permite ver la disponibilidad de la cabina y hacer reservas directamente utilizando la función Bookable Pods en la pantalla táctil. Cargue sus dispositivos a través de las tomas de corriente (1 toma de corriente, toma USB C, LAN opcional) situadas en el panel de la interfaz de usuario.

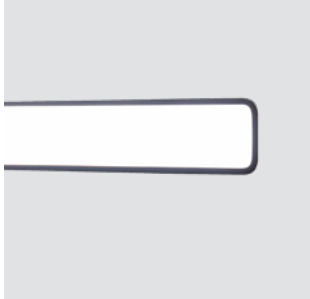

LUZ PARA VIDEOCONFERENCIA Un panel LED regulable integrado en la pared tecnológica de la Framery One mejora la experiencia de las videollamadas. La luz cálida se proyecta sobre la cara del usuario en un ángulo amplio con una excelente capacidad de reproducción cromática (90CRI), lo que ofrece una excelente iluminación sin molestar al usuario. La temperatura del color de 4000 K garantiza un aspecto y una sensación de naturalidad con un confort óptimo para el usuario. Tanto los ajustes de la luz para videoconferencia como los de la luz del techo se realizan fácilmente a través del panel de la interfaz de usuario.

LUZ DE OCUPACIÓN Al entrar en la cabina, las luces de ocupación de la Framery One muestran una luz roja con una visibilidad de 360o para que la oficina sepa que la cabina está en uso.

FILTRO DE CARBÓN ACTIVADO Utilice un filtro de carbón activado para mantener el aire del interior de la Framery One extremadamente fresco y limpio y libre de olores. El filtro elimina los contaminantes del aire a través de un proceso de adsorción.

PUERTO LAN Añada si lo desea un puerto LAN al panel de la interfaz de usuario. Esta opción incluye un cable LAN.

KIT DE MOVILIDAD La Framery One puede cambiarse de ubicación muy fácilmente sin necesidad de desmontarla, levantando las patas de nivelación y, de este modo, bajando la cabina sobre sus ruedas. Las ruedas de poliuretano de gran capacidad de carga son duraderas y flexibles. Número de ruedas: 4.

Framery One

ESPECIFICACIONES TÉCNICAS

Tamaño	**EXTERIOR** 225,5 cm × 122 cm × 100 cm (al × an × pr) Con ruedas (se incluye un kit de movilidad): 3 cm más de altura. Con filtro de carbón activado: 6,5 cm más de altura. **INTERIOR** 204 cm × 102 cm × 93 cm (h, w, d) **PUERTA** 204 cm × 101,5 cm (h, w).
Peso	357 kg.
Espacio de ventilación	Espacio mínimo recomendado para la circulación de aire Arriba: 15 cm.
Acústica	>30 dB (reducción del nivel de voz según el método de prueba ISO-23351-1).
Caudal de aire	La circulación de aire total es de 29 l/s, 61 CFM (103,6 m3/h). En el modo espera, los ventiladores trabajan al 25 % de la potencia máxima.
Iluminación	**LUZ DEL TECHO** Temperatura del color 4000 K, iluminancia hasta 500 lux en el tablero de la mesa. **LUZ PARA VIDEOCONFERENCIA** Temperatura del color 4000 K, iluminancia hasta 400 lux en el área facial del usuario.
Materiales exteriores	**EXTERIOR** Paneles de acero embutido con recubrimiento de polvo. **VIDRIO** Vidrio laminado con control de sonido. (4 + 4 mm). **ESTRUCTURA** Estructuras negras mate de acero y aluminio.
Materiales interiores	**PAREDES Y TECHO SÓLIDOS** Un elemento intermedio hecho de una lámina de metal embutida y espuma acústica reciclada. Paneles interiores reemplazables fabricados con láminas de PET laminadas con tejido de poliéster. Una moqueta antiestática y antimanchas de pelo corto para el suelo. Mesa de laminado de formica sobre madera contrachapada de abedul con borde lacado. La lateralidad de la puerta puede cambiarse según las necesidades con unas sencillas herramientas, volteando la estructura frontal en su lugar.

ENERGÍA

Consumo eléctrico	34,5 W en uso (predeterminado) • Luz LED: 23,5 W • Ventiladores en total: 7 W • Otros componentes: 4 W 6 W en el modo de espera Entrada: 100–240 VCA, 10,0 A, 50–60 Hz
Tomas de corriente	Toma de corriente, cargador USB-C Opcional puerto LAN.
Valores de salida	Salida de VCA (toma de corriente): 100–240 VCA, 6,6 A, 50–60 Hz. Cargador USB-C de salida: 18 W.
Redes de radio	LTE-FDD: B1/B2/B3/B4/B5/B7/B8/B12/B13/B18/ B19/B20/B25/B26/B28 LTE-TDD: B38/B39/B40/B41 WCDMA: B1/B2/B4/B5/B6/B8/B19 GSM: B2/B3/B5/B8 BLE.
Potencias de salida	BLE 10 dBm, LTE 23 dBm, GSM 850/900 33 dBm, GSM 1800/1900 30 dBm, WCDMA 24 dBm. El cable eléctrico puede sacarse de la esquina inferior de la cabina o del techo. La longitud del cable fuera de las cabinas es de 4,5 metros.

DIMENSIONES

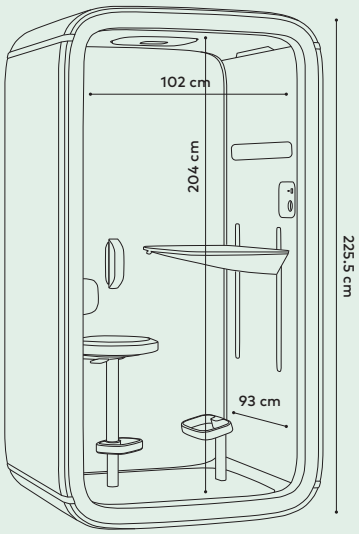

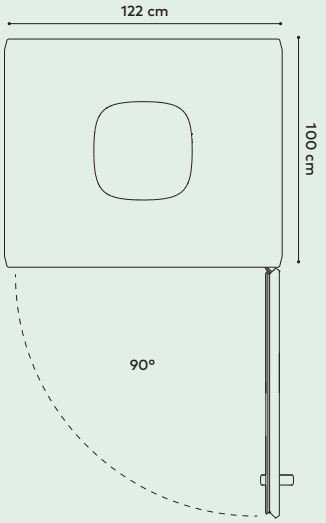

Framery One is UL GREENGUARD GOLD certified

Framery One shipped in North America is UL 962 listed